MARUZEN

SURSĂ DE ALIMENTARE HIDRAULICĂ

MODEL UH070

(MODEL CE)

MANUAL DE UTILIZARE

⚠ ATENȚIE

PENTRU SIGURANȚĂ, VĂ RUGĂM SĂ CITIȚI ACEST MANUAL CU ATENȚIE ÎNAINTE DE A ÎNCERCA SĂ FOLOSIȚI ACEST ECHIPAMENT. ORICE PROCEDURĂ DE FUNCȚIONARE EȘUATĂ VA PRODUCE DEFECȚIUNI UTILAJULUI. ȚINEȚI ÎNTOTDEAUNA ACEST MANUAL ÎNTR-UN LOC UȘOR ACCESIBIL.

MARUZEN KOGYO CO., LTD.

(Revizuit 12 Decembrie, 2007)

INTRODUCERE

Acest manual este o parte esențială a echipamentului dumneavoastră. Oferă reguli și îndrumări care vă vor ajuta să folosiți eficient acest utilaj și în siguranță. **TREBUIE** să vă familiarizați cu funcțiile și operațiile citind cu atenție acest manual înainte de folosirea utilajului. Pentru siguranța dumneavoastră, este foarte important să citiți și să respectați toate prevederile din acest manual și toate plăcile indicatoare inscripționate pe utilaj. Prevederile **TREBUIE** respectate cu strictețe, de fiecare dată, în timpul funcționării și mentenaței. * Nerespectarea îndrumărilor și alertelor de siguranță din manual sau insripționate pe utilaj sau folosirea utilajului în moduri alternative celor descrise în manual pot avea drept consecințe defecțiuni ale sistemului sau vătămări grave ale persoanelor.

Păstrați acest manual împreună cu echipamentul într-un loc ușor accesibil, oricând, pentru consultări ulterioare. Asigurați-vă că întreg personalul care lucrează cu acest utilaj poate să-l consulte periodic. În caz că acest manual s-ar pierde sau s-ar deteriora, contactați-ne imediat sau contactați dealer-ul dumneavoastră pentru a achiziționa o nouă copie.

Vă recomandăm să folosiți întotdeauna piese și componente originale Maruzen. Componente și piese de schimb provenite din alte surse pot produce defecțiuni utilajul și pot pune în pericol operatorii.

MARUZEN KOGYO CO., LTD.

155-8 NAGABUSE, MISHIMA-SHI,

SHIZUOKA-KEN, 411-0824, JAPAN

CUPRINS

Informații de siguranță .....4 ～ 8

Clasificări ale alertelor de siguranță 4

Alerte de siguranță .....5 ～ 8

Introducere.....9

Specificații & Descrieri 10

Plăci indicatoare ale prevederilor și poziții.....11

Îndrumări.....12 ～ 13

Funcționarea .....14 ～ 19

Mentenanță (Inspecție zilnică) 19

Mentenanță (Inspecție perioadică) 20

Depanare.....21 ～ 2 2

Vedere explodată I 23

Vedere explodată II.....24

Lista pieselor .....25 ～ 26

Declarația CE de conformitate 27

INFORMAȚII DE SIGURANȚĂ

Pentru a permite folosirea acestui utilaj în siguranță, găsiți prevederi și plăci indicatoare de siguranță în acest manual și inscripționate pe utilaj care explică situațiile ce implică potențiale riscuri și metodele de a evita astfel de situații.

CLASIFICĂRI ALE ALERTELOR DE SIGURANȚĂ

Sunt folosite următoarele simboluri de alertă de siguranță pentru a vă informa că există o potențială situație riscantă care poate conduce la vătămarea personalului sau la defecțiuni.
În acest manual și pe plăcile indicatoare de pe utilaj sunt folosite următoarele simboluri de alertă de siguranță pentru a exprima potențialul nivel de risc.

Indică o situație iminentă de risc care, dacă nu este evitată, ar putea avea drept urmări moartea sau vătămarea gravă

Indică o situație potențială de risc care, dacă nu este evitată, ar putea avea drept urmari moartea sau vătămarea gravă.

Indică o situație potențială de risc care, dacă nu este evitată, ar putea avea drept urmări vătămarea medie sau minoră.

**** Simbolurile de alertă de siguranță sunt menite să scoată în evidență orice operație care, dacă nu este urmată cu strictețe, ar putea avea drept rezultat o situație ce pune viața în pericol, vătămarea corporală sau defecțiunea echipamentului.**

ALERTE DE SIGURANȚĂ

NU EXPLOATAȚI ACEST UTILAJ DACĂ NU AU FOST CITITE CU ATENȚIE ȘI ÎNȚELESE URMĂTOARELE INSTRUCȚIUNI DE SIGURANȚĂ!

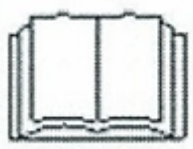	WARNING
	Citiți și înțelegeți manualul de utilizare înainte de exploatare

	WARNING
	Fiți atenți la uleiul hidraulic de presiune înaltă Există riscul de rupere instantanee a conductelor hidraulice ceea ce ar conduce la revărsarea uleiului dinăuntru 1. Depresurizați înainte de deconectarea conductelor 2. **NU** inspectați scurgerile de ulei cu mâinile goale. Întrucât scurgerile de ulei sunt adesea neobservabile, folosiți ÎNTOTDEAUNA bucăți de carton sau lemn care să vă ajute să efectuați această inspecție.

	WARNING
	Fiți atenți la gazele de evacuare 1. Folosiți utilajul într-o zonă ventilată 2. Asigurați-vă că camera este ventialtă dacă intenționați să folosiți utilajul înăuntru *Nerespectarea acestei prevederi poate avea drept urmare vătămarea personalului.

	WARNING
	Fiți atenți la temperaturile înalte 1. Urmând creșterii rapide a temperaturii uleiului, temperatura utilajului crește în timpul funcționării și după funcționare. **NU** atingeți utilajul cu mâinile goale. 2. Temperatura uneltelor, de asemenea,va crește în timpul funcționării sau după funcționare. **ASIGURAȚI-VĂ** că purtați întotdeauna echipamente de protecție în timpul manevrării uneltelor. *Nerespectarea acestei prevederi poate conduce la arsuri.

	WARNING
	Înainte de exploatarea acestui echipament, asigurați-vă că purtați echipament de protecție personală, după cum urmează: 1. **Cască** 2. **Ochelari de protecție** 3. **Încălțăminte de protecție** 4. **Mănuși de siguranță** 5. **Protecție auditivă** 6. **Mască** *Nerespectarea acestei prevederi poate conduce la vătămări corporale grave.

	DANGER
	Îndepărtați obiectele inflamabile 1. Îndepărtați obiectele inflamabile de portul de umplere cu combustibil 2. OPRIȚI motorul când se face realimentarea cu combustibil *Nerespectarea acestei prevederi poate produce incendii, explozii sau poate conduce la vătămări corporale grave.

WARNING

Nu exploatați utilajul dacă:

1. **Luați medicamente, vă simțiți amețiți, nu vă simțiți bine sau vă simțiți obosiți**
2. **Sunteți sub influența drogurilor sau alcoolului**
3. **Vă dor sau vă sunt rănite mâinile, picioarele, zona lombară sau alte părți ale corpului**

*Nerespectarea acestei prevederi poate conduce la vătămare gravă sau chiar moarte

CAUTION

Când împrumutați utilajul altcuiva

Asigurați-vă că instrucțiunile de siguranță au fost citite cu atenție și pe deplin înțelese de către persoana care va folosi echipamentul.

***Nerespectarea acestei prevederi poate conduce la vătămări corporale grave sau defecțiuni ale utilajului.

WARNING

Nu exploatați utilajul în pantă

1. **Nu exploatați utilajul în pantă**
2. **Când exploatați echipamentul pe teren neuniform, asigurați-vă că ați blocat roțile.**

   *****Nerespectarea acestei prevederi poate avea drept urmare vătămări corporale grave sau defecțiuni ale utilajului.

INTRODUCERE

1. Această sursă de alimentare hidraulică este proiectată a fi folosită ca sursă de putere pentru următoarele echipamente manevrabile cu mâna:

(1) Întrerupătoare hidraulice manevrabile manual: BH201(CE), BH23K, BH163(CE), BH112(CE), BH050(CE), BH201V(CE), BH161V(CE), BH112V(CE), BH051V(CE)
(2) Berbeci hidraulici: KH182, KH150
(3) Perforatori hidraulici de rocă: DH204
(4) Dispozitiv hidraulic pentru tăiere beton: CH130(CE)
(5) Perforator hidraulic de pământ manevrabil manual: OH1(CE), AY01H(CE)
(6) Pompă hidraulică de apă: PH300(CE)

2. **NU** exploatați agragatul în următoarele situații:
   (1) În apropierea obiectelor inflamabile sau a obiectelor care se aprind cu ușurință
   (2) Folosiți agragatul în pantă
   (3) În subteran sau în orice alte locuri care nu sunt bine ventilate
   (4) La altitudini înalte care depășesc 1000 m (* Consultați Maruzen dacă intenționați să folosiți sursele de alimentare la altitudini ridicate)
   (5) Folosiți agragatul pentru alte scopuri decât acelea menționate în acest manual

SPECIFICAȚII & DESCRIERI

Dimensiuni de gabarit	L615 x W480 x T 590 mm
Greutate	40kg
Presiune Max.	11.7 MPa
Debit ulei	20.5L/min
Motor	Robin EX21D Max. Moment 5.2KW
Capacitatea rezervorului de combustibil	3.6L
Capacitatea rezervorului hidraulic	4L
Putere sonoră (200/14/EC)	
- Nivelul puterii sonore măsurat	Lwa = 98dB(A)
- Nivelul puterii sonore garantat	Lwa =99dB
Cuplare	3/8 în cuplare
Ulei hidraulic recomandat	ISO VG32 sau echivalent

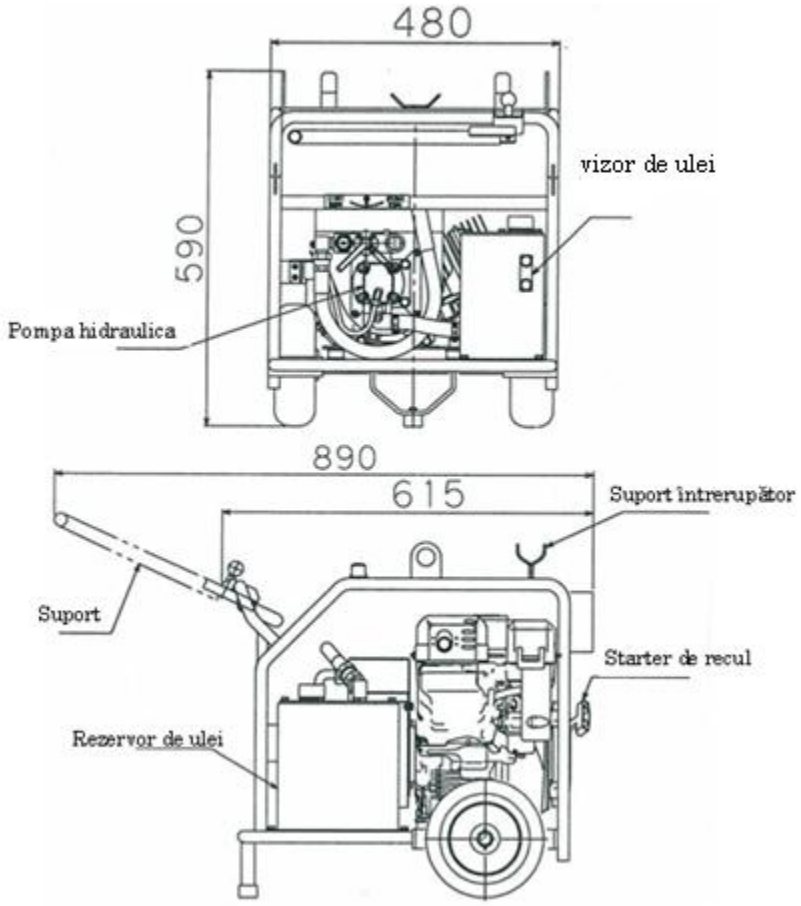

PLĂCI INDICATOARE ALE PREVEDERILOR ȘI POZIȚII

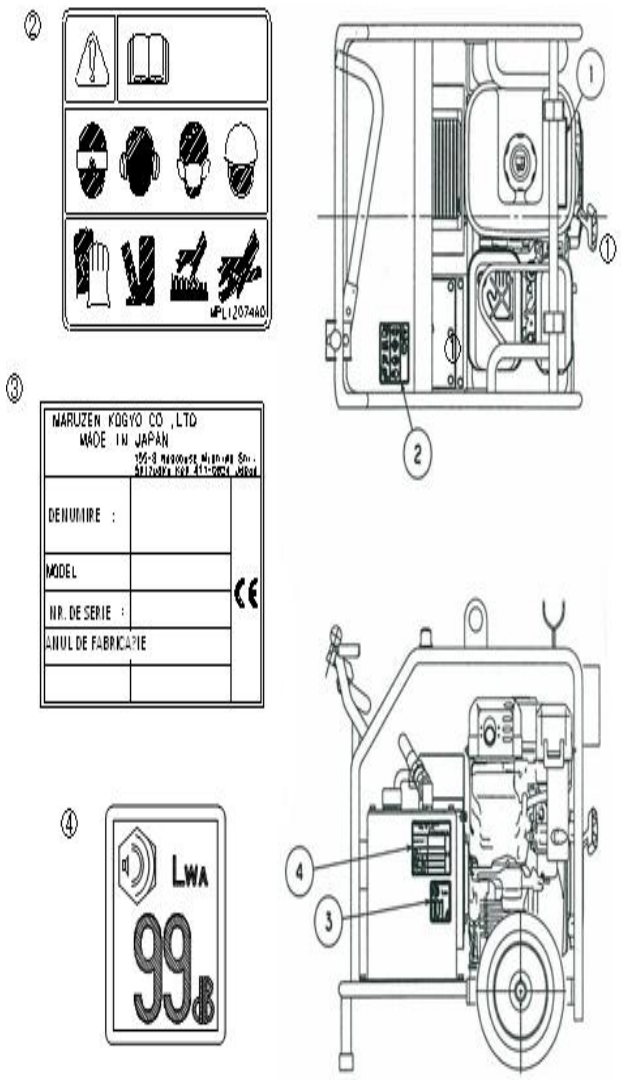

Plăcile indicatoare ale prevederilor sunt menite să vă amintească să fiți foarte precauți cu riscurile potențiale. Este extrem de important ca toate prevederile de siguranță să poată fi citite oricând. Înlocuiți-le cu altele noi în momentul în care devin ilizibile.

Comandați-vă plăcile indicatoare ale prevederilor de la cel mai apropiat dealer Maruzen.

	Cod	Descriere
①		Placă indicatoare E/G PL
②	MPL1Z075A1	Placă indicatoare BZ (AVERTIZARE)
③	MPL2Z001A1	Sticker CE (în franceză)
	MPL2Z002A1	Sticker CE (în engleză)
	MPL2Z003A1	Sticker CE (în italiană)
④	MPL2Z007A0	Sticker nivel al puterii sonore (99)

ÎNDRUMĂRI

1. Nu folosiți aceast agragat în pantă.
2. Asigurați-vă că la conectarea și deconectarea conductelor nu intră în conducte mizerie, praf sau noroi
3. Încălziți motorul înainte de folosire, temperatura este sub 10^0C
4. Asigurați-vă că nu există obiecte inflamabile lângă amortizorul de zgomot al sistemului de evacuare.
5. Pentru chestiuni privitoare la motor, precum reglări, depozitare, etc., se face trimitere la manualul deținătorului Robin Engine pentru mai multe informații
6. Aveți grijă să nu deteriorați cablurile electrice sau să nu vărsați apă pe ele.
7. În caz de rupere instantanee a unei conducte hidraulice sau în caz de revărsare a uleiului din conductă, OPRIȚI sursa de alimentare IMEDIAT.
8. După deconectarea atașamentelor (întrerupătoare, etc.) de la sursa de alimentare, asigurați-vă că toate cuplajele sunt închise.
9. La conectarea sau deconectarea conductelor, ar putea exista o mică scurgere de ulei hidraulic. Aveți grijă să nu murdăriți zona de lucru cu ulei hidraulic.Circumferința nu trebie contaminată cu ulei hidraulic. Completați uleiul hidraulic, dacă este cazul.
10. Scoateți benzina dacă intenționați să depozitați sursa de alimentare pentru o perioadă mai mare de 1 lună. (Scoateți benzina din rezervor. Pentru a vă asigura că a fost scoasă toată benzina, țineți motorul în stare de funcționare până când se oprește automat).
11. Când intenționați să folosiți sursa de alimentare după o depozitare îndelungată, asigurați umplerea completă a rezervorului de benzină. Dacă rezervorul nu este complet plin, aerul care a rămas în conducta de alimentare, va abate debitul de ulei și va face dificilă pornirea motorului.
12. Unitățile de putere hidraulice pot fi depozitate pe 3 niveluri în următoarele condiții:
    (1) Trebuie depozitate într-un spațiu fără denivelări
    (2) Picioarele din cauciuc trebuie puse în atașamente pe sursa de alimentare (se face trimitere la planșa de pe pagina următoare)
    (3) Un opritor trebuie pus sub cea mai joasă sursă de alimentare (se face trimitere la planșa de pe pagina următoare)

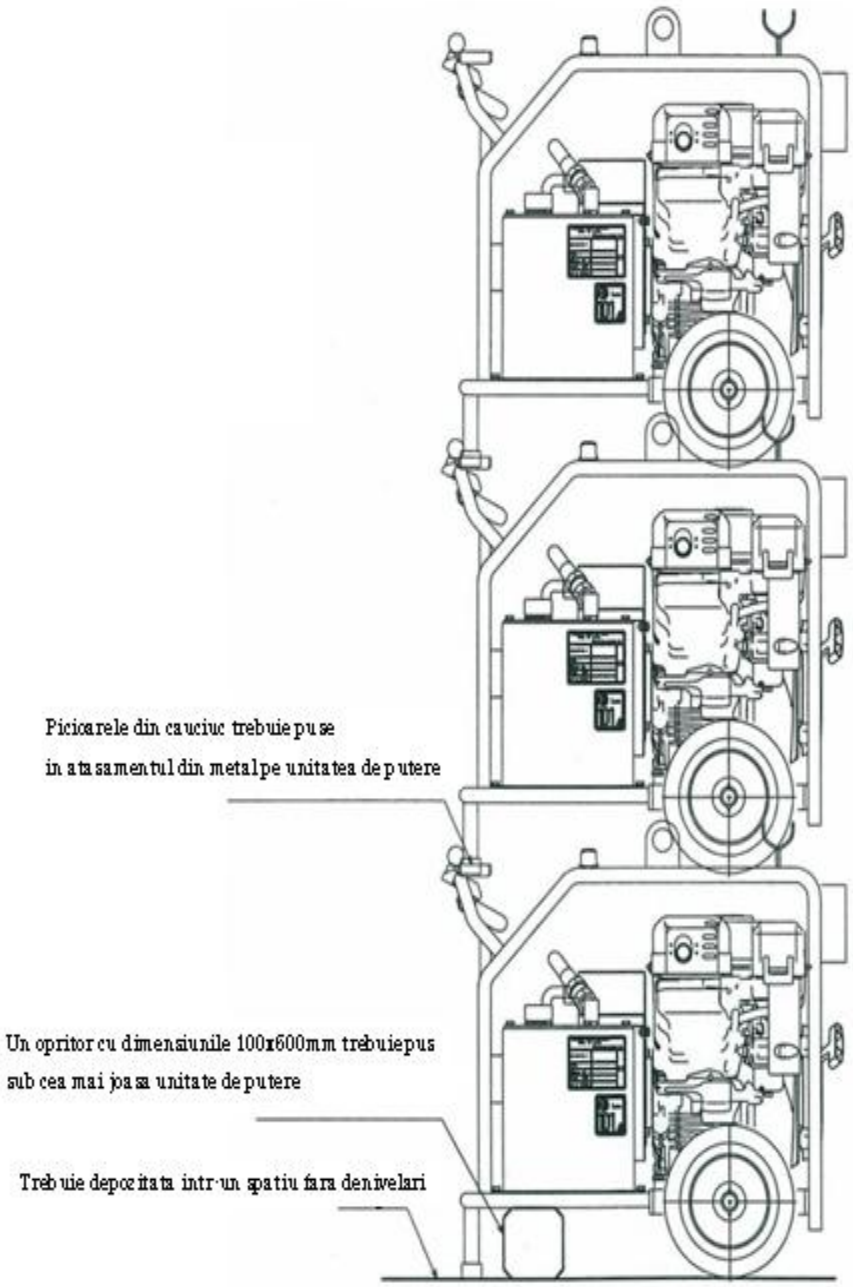
Picioarele din cauciuc trebuie puse
in atasamentul din metal pe unitatea de putere
Un opritor cu dimensiunile 100x600mm trebuie pus
sub cea mai joasa unitate de putere
Trebuie depozitata intr-un spatiu fara denivelari

FUNCȚIONAREA

1. **Înainte de pornirea motorului**

(1) Ulei de motor:
Verificați nivelul uleiului motorului cu manometrul de ulei. Completați uleiul de motor când uleiul este sub nivelul min.
Ulei de motor recomandat: **SAE 10W-30**
sau echivalent
Capacitate: 0.6L

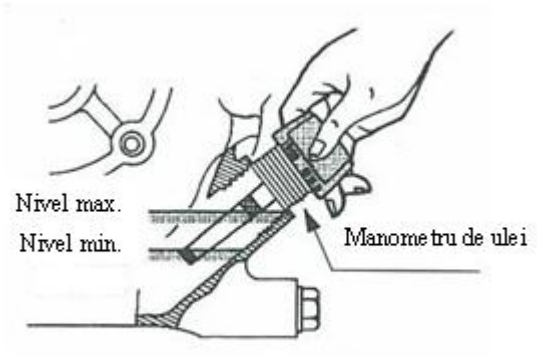

(2) Ulei hidraulic
Completați uleiul hidraulic când nivelul uleiului este sub vizorul de ulei. Deschideți dopul de pe partea superioară a rezervorului de ulei, turnați ulei hidraulic până când nivelul uleiului ajunge la jumătatea vizorului de ulei.
Ulei hidraulic recomandat: **ISO VG32** sau echivalent.
Capacitate: 4L

(3) Combustibil
Completați benzina din rezervorul de combustibil.
Capacitate: 3.6L
*Ștergeți benzina vărsată pe utilaje.

(4) Descuiați închizătoarea de pe întrerupător, montați o daltă și încuiați închizătoarea.

2. **Pornirea motorului**

(1) Atașați sursa de alimentare și echipamentul (întrerupătoare, etc.) cu conductele de legătură înainte de pornirea motorului.

NU porniți motorul fără conectarea echipamentului cu conductele.
ASIGUAȚI-VĂ că maneta de control indică poziția START

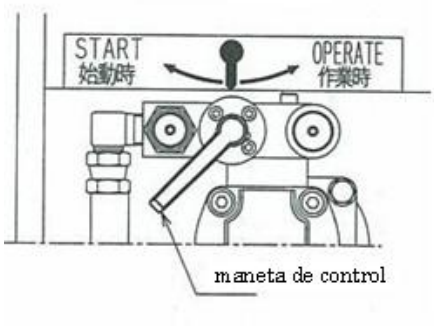

(2) Operația start

① Deschideți robinetul de combustibil

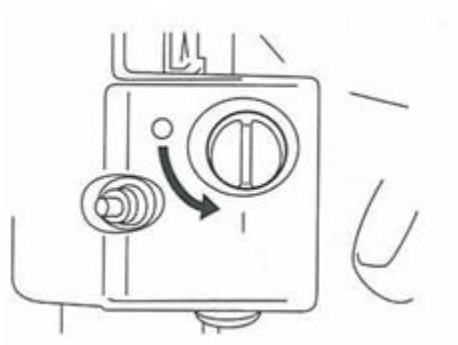

② Răsuciți butonul la **ON**

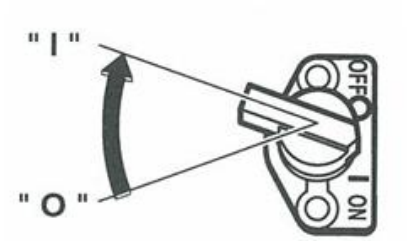

③ Răsuciți maneta de control viteză de la viteză mică (L) către viteză mare (H) și opriți-vă la 1/3 apropiere de poziția (H)

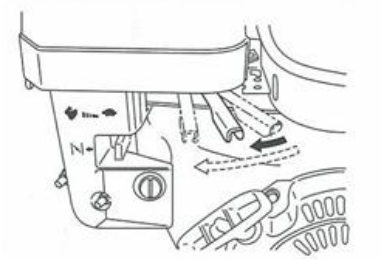

④ Închideți maneta de șoc
Când să deschideți maneta de șoc:

- Când este vreme friguroasă sau când motorul este rece, închideți maneta de șoc
- Când vremea este călduroasă sau la pornirea motorului imediat după oprire, deschideți șocul total sau parțial

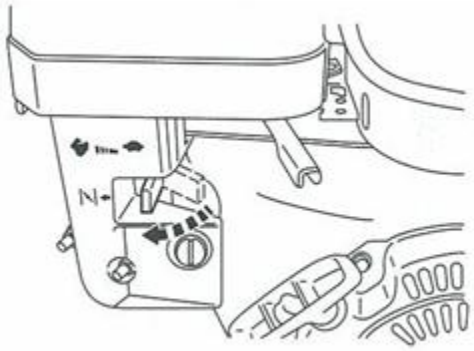

⑤ Trageți demarorul treptat. NU trageți demarorul rapid. După ce demarorul este complet tras, NU-i dați drumul din mână. Țineți demarorul în mână până când revine la poziția inițială.

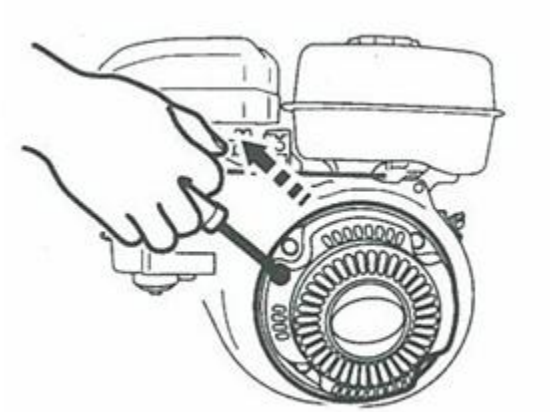

⑥ După pornirea motorului, deschideți maneta de șoc.

- Deschideți maneta de șoc treptat potrivit stării motorului. În cele din urmă, maneta de șoc ar trebui să fie deschisă complet
- Când vremea este friguroasă, motorul s-ar putea opri dacă răsuciți maneta de șoc prea rapid.

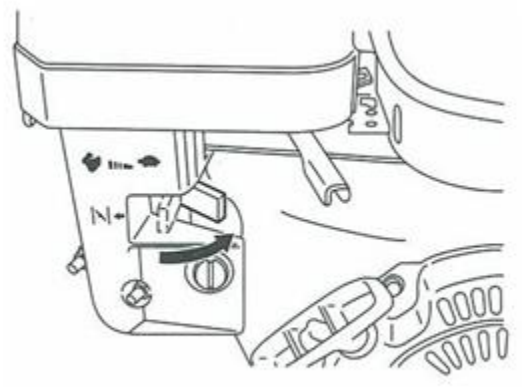

3. **Funcționarea**

(1) Răsuciți accleratorul la viteză mare (H)

(2) Răsuciți maneta de control la poziția OPERATE (se face trimitere la planșa de mai jos)

(3) Citiți toate manualele de funcționare ale echipamentelor pe care intenționați să le folosiți cu această sursă de alimentare.

(4) La încetarea funcționării echipamentuui (întrerupătoare, etc.) ÎNTOTDEAUNA răsuciți acceleratorul motorului în zona de viteza mică (L). Aceasta poate economisi energie și poate reduce nivelul de zgomot.

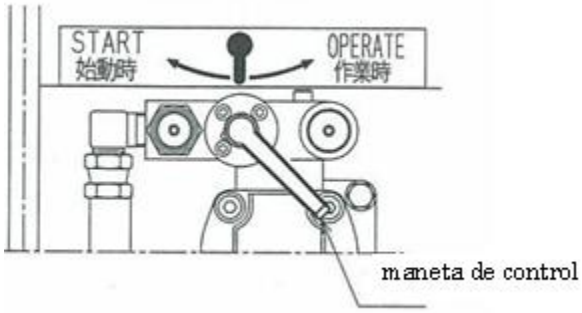

4. Oprirea

(1) Răsuciți maneta control viteză în zona viteză mică (L) și țineți utilajul în stare de funcționare 1 minut sau 2 minute.

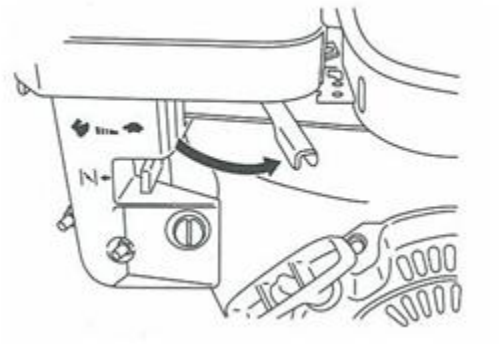

(2) Răsuciți butonul la O, zona Off

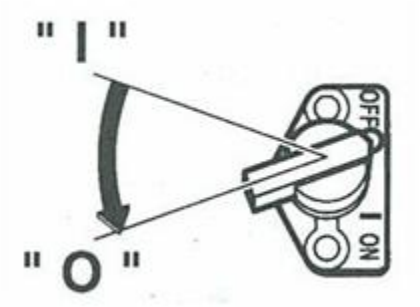

(3) Închideți robinetul de combustibil

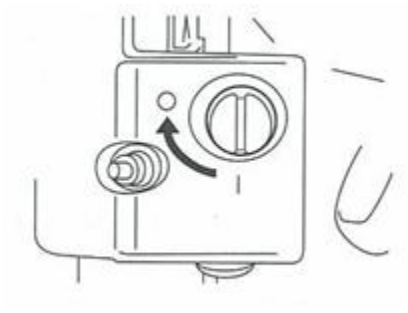

(4) Desfaceți conductele de legătură de la echipament (întrerupătoare, etc.). Conectați cuplajele pe conducte.

ATENȚIE
Temperatura utilajului crește în timpul funcționării. Purtați întotdeauna mănuși când operați echipamentele (întrerupătoare, etc.) și fiți atenți la căldura echipamentelor (întrerupătoare, etc.), conductelor și unității de putere.

MENTENANȚA

I. Inspecțiile zilnice

(1) Verificați nivelul uleiului de motor de fiecare dată înainte de pornirea motorului
(2) Asigurați-vă că uleiul hidraulic este peste linia de mijloc de pe vizorul de ulei. Completați uleiul hidraulic dacă este cazul.(Ulei hidraulic recomandat: ISO VG32 sau echivalent).
(3) Curățați elementul filtrului de aer din motor
(4) Asigurați-vă că nu există scurgeri de ulei din pompă și conducte. Strângeți piulițele și șuruburile conductelor, dacă este cazul
(5) Porniți motorul, puneți-l în stare de funcționare la viteză mică (ralanti) și asigurați-vă că nu există zgomote sau mișcări anormale.

II. Inspecțiile periodice

Pentru păstrarea unității de putere în stare bună, asigurați-vă că se realizează mentenanța periodică a următorilor itemi:

Item / Ore de funcționare	50H	100H	200H
Schimbați uleiul din motor	* ○		
Curățați filtrul de aer	○		
Curățați filtrul			○
Curățați bujia	○		
Schimbați uleiul hidraulic		○	
Înlocuiți filtrul celular			○
Curățați radiatorul		○	
Curățați filtrul de aspirație			○
Curățați rezervorul uleiului hidraulic			○

*Prima înlocuire este la 20 de ore

(1) Scoateți uleiul hidraulic prin dopul de scurgere aflat pe partea inferioară a rezervorului de ulei.
Schimbarea uleiului hidraulic se face când culoarea acestuia s-a schimbat sau când miroase a ars. Înlocuiți întotdeauna cu același tip de ulei hidraulic

(2) Filtrul de aspirație trebuie curățat cu benzină fără plumb.

(3) Suflați praful, mizeria din radiatorul de ulei

(4) Inspectați cu atenție conductele de legătură care se conectează cu întrerupătorul. Înlocuiți-le cu altele noi dacă au zgârieturi, defecțiuni care pot conduce la scurgeri de ulei.

DEPANAREA

Simptome	Cauze	Contramăsuri
Motorul nu porneşte	1.Nu are combustibil sau nu are suficient combustibil în rezervor	Umpleţi rezervorul de combustibil
	2.Aer rămas în conductele de alimentare care împiedică combustibilul să ajungă la carburator (cauze posibile: lipsă de combustibil sau după o perioadă lungă de depozitare)	Umpleţi rezervorul de combustibil sau îndepărtaţi robinetul de combustibil pentru a elimina aerul
	3.Probleme cu bujiile	Curăţaţi sau înlocuiţi
	4.Carburator îmbâcsit	Demontaţi şi curăţaţi carburatorul
	5.Robinetul de combustibil este închis	Deschideţi robinetul de combustibil
	6.Revărsare de combustibil prin suprafolosirea şocului	Închideţi robinetul de combustibil, apoi trageţi starter-ul de mai multe ori
	7.Probleme ale sistemului de aprindere	Curăţaţi şi întreţineţi sistemul de aprindere*
	8.Filtru de combustibil îmbâcsit	Curăţaţi filtrul de combustibil
	9. Butonul de oprire este în pozitia O (OFF)	Răsuciţi butonul de oprire în poziţia I (ON)
	10.Defecţiunea butonului de oprire sau cabluri defecte sau desprinse	Inspectai sau înlocuiţi butonul de oprire cu unul nou, la fel şi pentru cabluri dacă este cazul
	11. Filtru de aer îmbâcsit	Curăţaţi filtrul de aer
Este dificil de tras demarorul (este prea greu)	1.Conductele nu sunt ataşate corespunzător	Ataşaţi corespunzător toate conductele şi garniturile
	2.Arderea cilindrului din cauza lipsei de ulei de motor	Demontaţi şi întreţineţi blocul motor
	3.Defecţiuni ale cuplajelor	Inspectaţi cuplajele, înlocuiţi-le cu unele noi dacă este cazul
	4.Maneta de control nu este în poziţia START	Răsuciţi maneta de control în poziţia START
Turaţia motorului (rpm) nu creşte	1.Şocul nu revine în poziţia iniţială	Răsuciţi şocul în poziţia sa iniţială
	2.Lipsă de combustibil	Alimentaţi cu combustibil

	3.Filtru de combustibil îmbâcsit	Curăţaţi filtru de combustibil
	4.Filtru de aer îmbâcsit	Curăţaţi filtrul de aer
Uneltele ataşate nu funcţionează sau funcţionează prost	1.Lispă de ulei hidraulic	Completaţi uleiul hidraulic
	2.Insuficienţă a uleiului hidraulic	Schimbaţi uleiul hidraulic
	3.Micşoraţi supapa de presiune	Reglaţi presiunea supapei de presiune*
	4.Insuficienţa pompei din cauza uzurii	Înlocuiţi cu o pompă nouă*
	5.Defecţiuni ale cuplajelor	Înlocuiţi cuplajele
	6.Maneta de control este în poziţia START	Răsuciţi maneta de control în poziţia OPERATE
Temperatura uleiului este anormal de ridicată (peste 80^0C)	1. Radiator îmbâcsit	Curăţaţi radiatorul
	2. Ventilator împiedicat	Curăţaţi ventilatorul
Scurgere de ulei din conducte şi cuplaje	1.Conductele, ataşamentele cuplajelor sunt slăbite	Strângeţi ataşamentele
	2.Defecţiuni ale conductelor	Înlocuiţi-le cu altele noi
Motorul nu se opreşte chiar şi atunci când butonul STOP a fost răsucit în poziţia OFF	1.Cablul butonului, întrerupătorul circuitelor, conexiune slabă	Inspectaţi şi reparaţi*
Miros de benzină de la sursa de alimentare	1.Scurgere de combustibil de la conducte	Inspectaţi, Înlocuiţi conductele cu unele noi
	2.Scurgere de combustibil de la robinet	Inspectaţi Înlocuiţi cu un robinet nou

Pentru itemii cu *, solicitaţi service şi întreţinere de la dealerii Maruzen.

VEDERE EXPLODATĂ –I
MODEL UH070

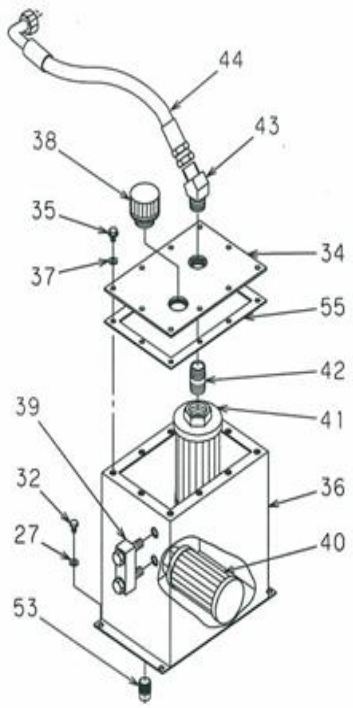

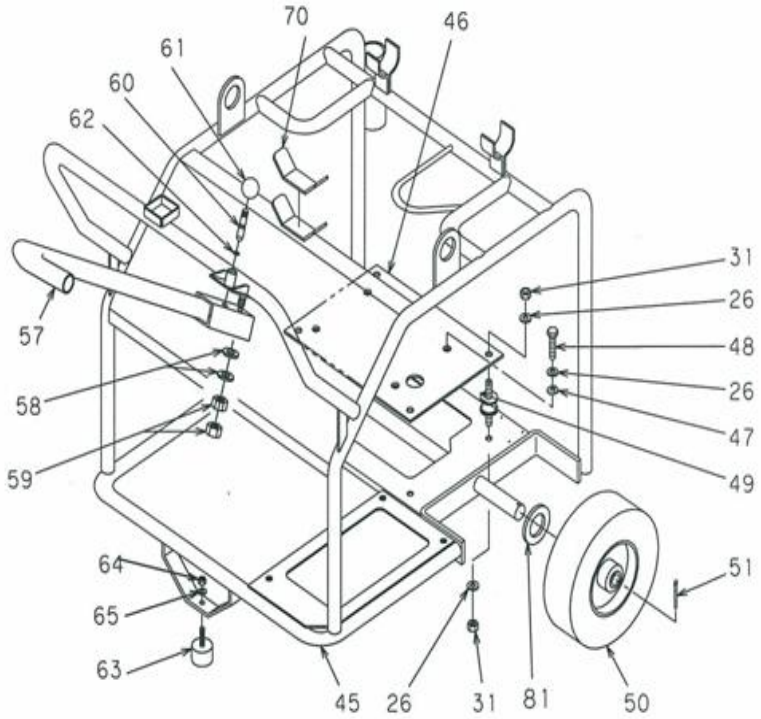

VEDERE EXPLODATĂ –II
MODEL UH070

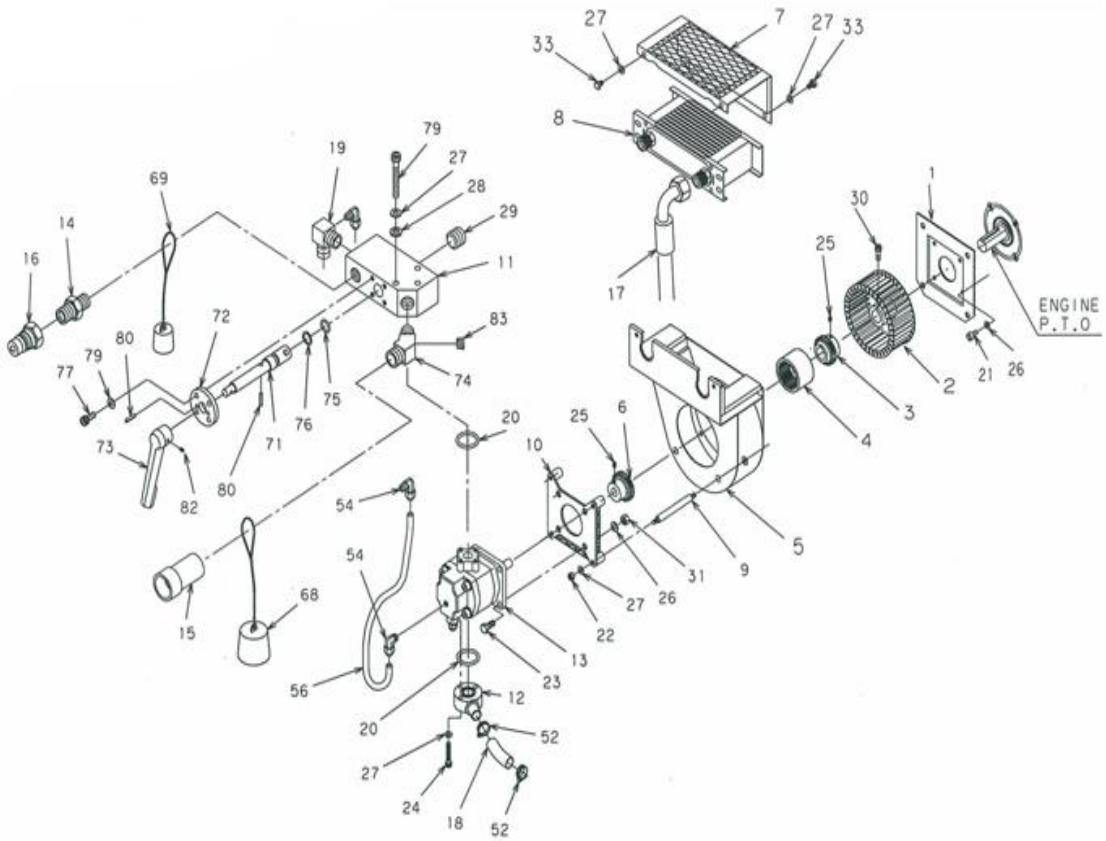

LISTA PIESELOR MODEL UH070

Nr.	Cod	Descrieri	Ca-nt.	Nr.	Cod	Descrieri	Ca nt.
1.	MU02E019A	Placă de montare (A)	1	29.	BPH1 – PT1/4	buşon	1
2.	CAB050050020BY	Ventilator(T)	1	30.	BH – 4 x 6	şurub	1
3.	MU02E015A	Cuplaj (E)	1	31.	N1 – 8	piuliţă	12
4.	BOWEXM24	Butuc	1	32.	B – 6 x 15	şurub	4
5.	MU08Y004A	Cutie ventilator A'ssy	1	33.	B – 6 x 10	şurub	4
6.	MU04Z004A	Cuplaj (P)	1	34.	MU08Z006A	capac	1
7.	MU08Z003A	Carcasă radiator A'ssy	1	35	BG – 6 x 15	şurub	10
8.	MU08Z007A	Radiator	1	36	MU08Y002A	rezervor	1
9.	MU02E008B	Prezon	4	37	1240 – 404	6 şaibe	10
10.	MU11Y001A0	Flanşă pompă	1	38	BM – 3/4	capac rezervor	1
11.	MU08Z018A	Corp supapă (V)	1	39	D6 – H40 CD	Indicator nivel ulei	1
12.	MU04Z006A	Flanşă absorbţie	1	40	CT – 04W	Filtru de absorbţie	1
13.	GPYR – 6.2A1S2R	Pompă	1	41	RC – 04 – 30 – 15	Filtru de retur	1
14.	2083 – 06	Adaptor	1	42	LJ – 04BN	racord pentru ţevi	1
15.	QC – 03F	Cuplaj	1	43	1036 – 08	adaptor	1
16.	QC – 03M	Cuplaj	1	44	01126 • 8--31--	conduct presiune joasă	1
17.	01126 • 8--52--	Conductă presiune joasă	1	45	MU08X001A	cadru (P)	1
18.	MU08Z019A	Conductă de absorbţie	1	46	MU06Z002A	soclu al motorului	1
19.	MU08Z009A	Cot	1	47	WP – 8	şaibă	4
20.	OP – 22	O-ring	2	48	B – 8 X40	şurub	4
21.	BH – 8x20	Şurub	4	49	KA – 30	cauciuc spongios pt amortizare	4
22.	N1 – 6	Piuliţă	4	50	G – 200B	pneu	2
23.	B – 8 x 25	Şurub	4	51	PS – 3.2 X 30	bolţ	2
24.	BH – 6 x40	Şurub	6	52	SS – 8	bandă conducte	2
25.	SH – 4 x 6	Şurub, mufă hex.	2	53	BPQ – PT 3/8	buşon	1
26.	WS – 8	şaibă	20	54	L4N8X6 – PT1/4	cot	2
27.	WS – 6	şaibă	22	55	MU08Z005A	rezervor	1
28	MU02Z092A	şaibă	3	56	TO806B – 0.250	tub	1

.

Nr.	Cod	Descrieri	Cant.
57	MU08Z008A0	mâner	1
58	WF – 8(1L)	șaibe	2
59	NN – 8	piuliță	1
60	MU05Z003A	bolț	1
61	PB – 25	bilă din plastic	1
62	OS – 7	O-ring	1
63	MU05Z005A	picioare din cauciuc	1
64	NU – 6	piuliță	1
65	WP – 6	șaibă	1
66	B – 6 X 25	șurub	1
67	MU05Z009A	cheie	1
68	CC – 03F	capac cuplaj	1
69	CC – 03M	capac cuplaj	1
70	MU08Z012A	suport întrerupător	1
71	MU08Z015B	rotativ (L)	1
72	MU08Z017A	placă (L)	1
73	MU08Z030A	manetă fixă	1
74	MU08Z021A	adaptor	1
75	OP – 10A	O-ring	1
76	OBP – 10A	inel de rezervă	1
77	BH – 5 X 15	șurub	4
78	BH – 6 X 45	șurub	3
79	WS – 5	șaibă	4
80	PR – 4 X 16	bolț	4
81	WP – 20	șaibă	4
82	SH – 5 X 6	șurub	1
83	BPH1 – PT 1/8	bușon	1

DECLARAȚIA CE DE CONFORMITATE

MARUZEN KOGYO CO., LTD declară că utilajul descris mai jos
155-8 NAGABUSE MISHIMA-SHI
SHIZUOKA KEN 411-0824 JAPAN

Sursă de alimentare hidraulic UH070

Număr de serie: **7B881～**

Este în conformitate cu prevederile "directivei utilaje" 98/37/CE

De asemenea, este în conformitate cu prevederile directivei "emisii de zgomot ale echipamentelor pentru folosire în aer liber " 2000/14/CE

Greutate de serviciu: 40 kg

Nivelul puterii sonore măsurat: L_{wa} = 98 dB(A)

Nivelul puterii sonore garantat: L_{wa} = 99dB

Director,

Semnătură indescifrabilă

Organism notificat:

LNE (Nr. 0071)

1, strada Gaston Boissler

75724 Paris Cedex 15 Franța

Yukio Suwabe